POTAIN®

Evy 30-23 4 t

EN 14439:2025 C25-D25
EN 14439:2025 C50-D50

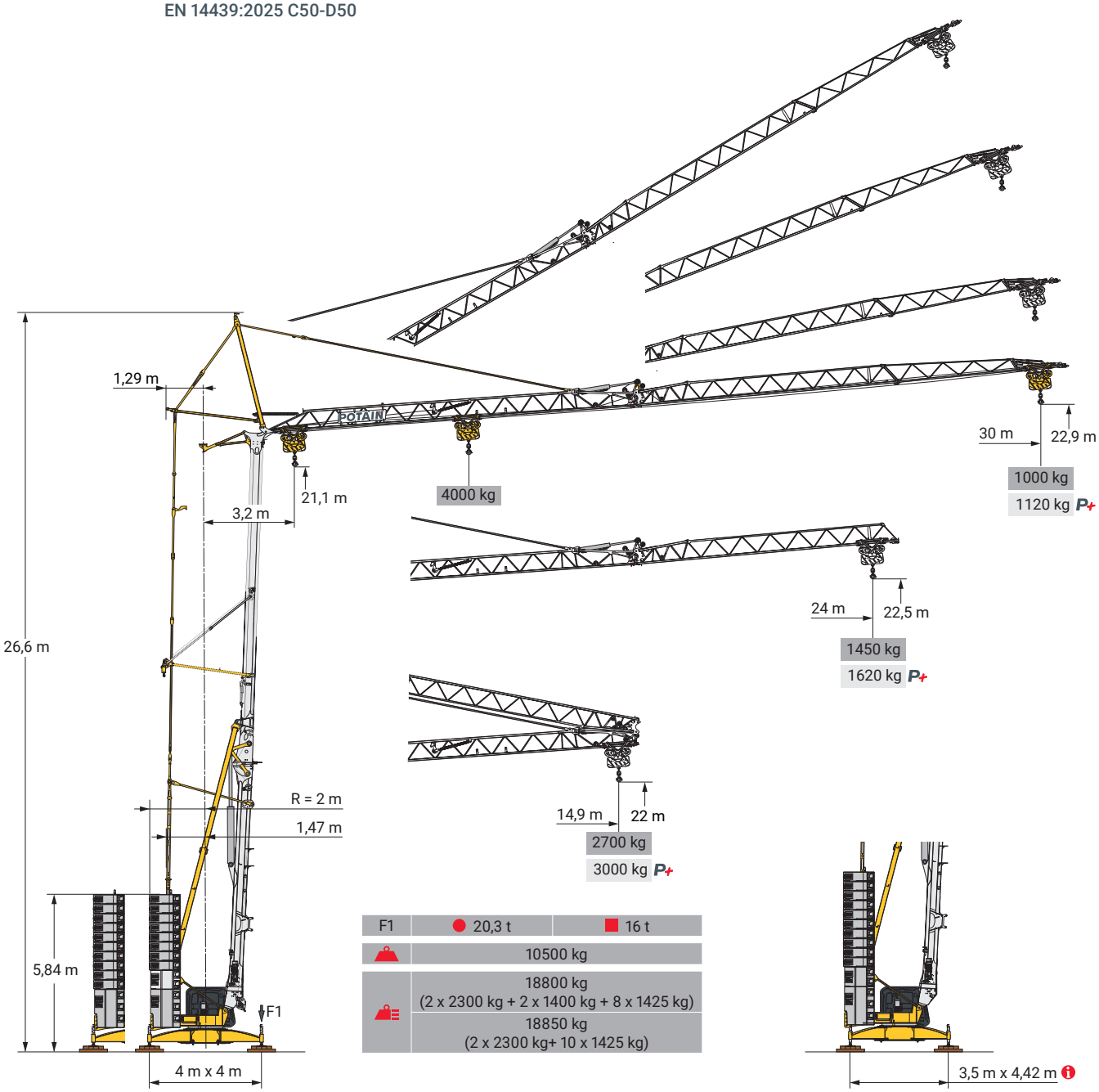

F1	● 20,3 t	■ 16 t
	10500 kg	
	18800 kg (2 x 2300 kg + 2 x 1400 kg + 8 x 1425 kg)	
	18850 kg (2 x 2300 kg+ 10 x 1425 kg)	

Smart Set-up

Drive Control

Power Control

Potain Plus

Top Site

Top Tracing 3

CE

Courbes de charges / Lastkurven / Load curves / Curvas de cargas / Curve di carico
Curvas de carga / Кривые нагрузок

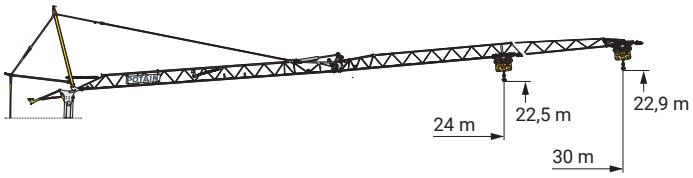

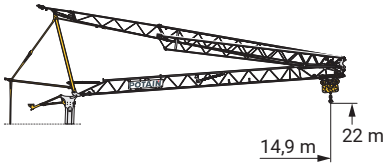

30 m	3,2 ►	9,5	10,3	11	12	13	14	15	16	17	18	19	20	21	22	23	24	25	26	27	28	29	30	m	
		4000	-	3360	3030	2760	2530	2330	2160	2010	1880	1760	1650	1560	1470	1400	1320	1260	1200	1140	1090	1040	1000	kg	
			4000	3700	3350	3050	2790	2580	2390	2230	2080	1950	1840	1730	1640	1550	1480	1400	1340	1280	1220	1170	1120	kg	P+

24 m	3,2 ►	10,2	11,1	12	13	14	15	16	17	18	19	20	21	22	23	24	m		
		4000	-	3310	3010	2760	2550	2360	2190	2050	1920	1810	1710	1610	1530	1450	kg		
			4000	3660	3340	3060	2820	2620	2440	2280	2140	2010	1900	1800	1710	1620	kg	P+	

30 - 24 m	3,2 ►	10,7	11,7	12	13	14	14,9	m
		4000	-	3510	3190	2920	2700	kg
			4000	3900	3550	3250	3000	kg P+

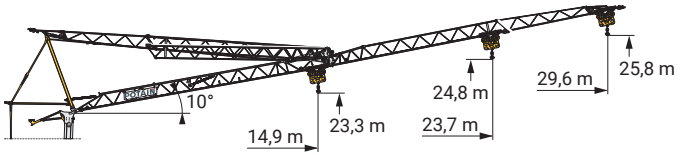

30 m	3,2 ►	16,6	17	18	19	20	21	22	23	24	25	26	27	28	29	29,6	m								
		2000	1950	1830	1720	1620	1530	1440	1370	1300	1240	1180	1130	1080	1030	1000	kg								
24 m	3,2 ►	18	19	20	21	22	23	23,7	m																
		2000	1890	1780	1680	1590	1510	1450	kg																
30 - 24 m	3,2 ►	14,9	m																						
		2000	kg																						

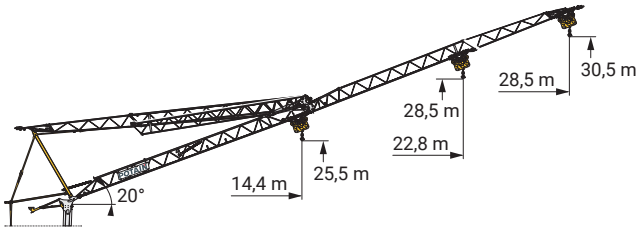

30 m	3,2 ►	28,5	m
		1000	kg
24 m	3,2 ►	22,8	m
		1000	kg
30 - 24 m	3,2 ►	14,4	m
		1000	kg

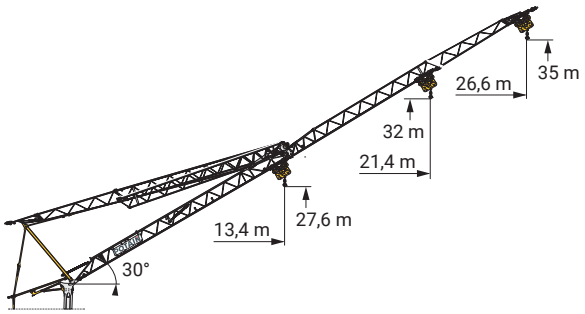

30 m	3,2 ►	26,6	m
		700	kg
24 m	3,2 ►	21,4	m
		700	kg
30 - 24 m	3,2 ►	13,4	m
		700	kg

Mécanismes / Triebwerke / Mechanisms / Mecanismos / Meccanismi
Mecanismos / Механизмы

400 V - 50 Hz 480 V - 60 Hz								ch - PS hp	kW
	18 HPL™ 10	m/min	2,1	19	36	58	65	18	13
		kg	4000	4000	2000	1000	500		
	3 DVF 5 Optima	m/min	6,1	37	37	38,5	41	3	2,2
		kg	4000	4000	2000	1500	1000		
	HPS 131	tr/min U/min rpm	0 → 0,9					4	3

IEC 60204-32	kVA	
400 V (+10% -10%) 50 Hz 480 V (+6% -10%) 60 Hz	18 → 11 kVA	

Montage / Montage / Erection / Montaje / Montaggio
Montagem / Монтаж

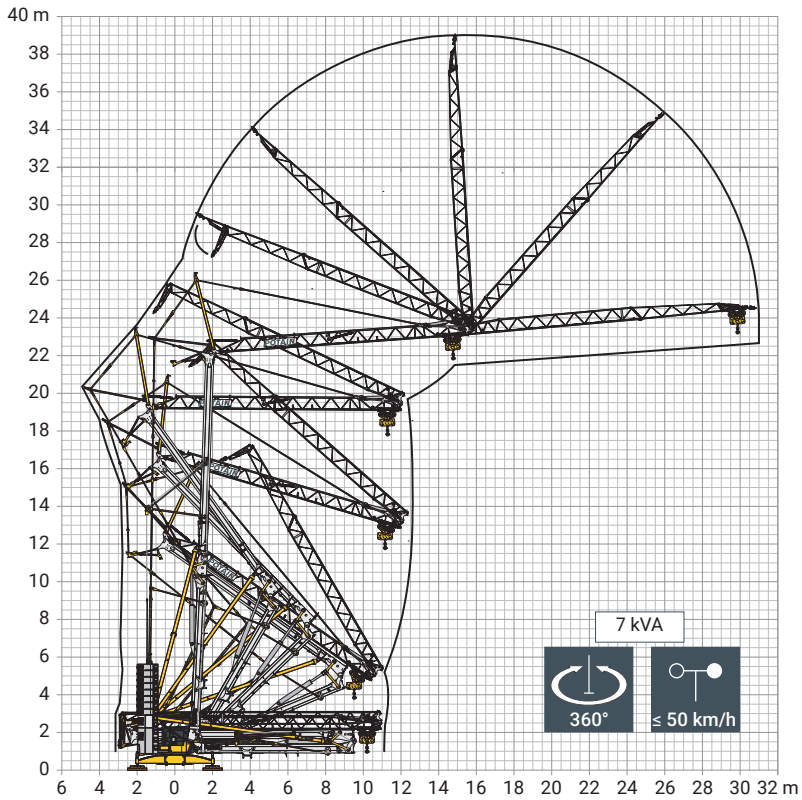

Transport / Transport / Transport / Transporte / Trasporto
Transporte / Транспортировка

DS62/S120 - 10 km/h

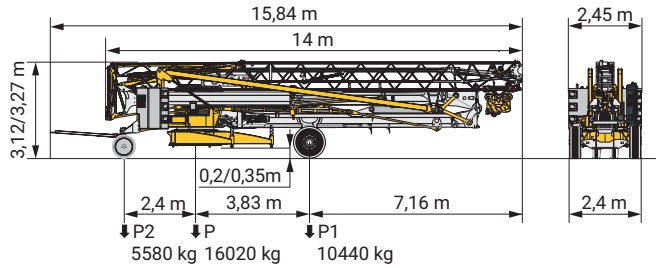

DJ105A/S125A, DJ126MA/S125A - 25 km/h

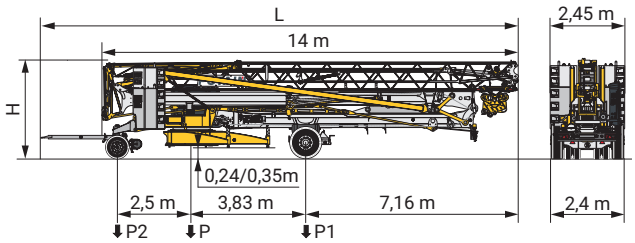

	km/h	L (m)	H (m)	P (kg)	P1 (kg)	P2 (kg)
DJ105A/S125A	25	16,06	3,14/3,25	16660	10730	5930
				19460	11200	8260
DJ126MA/S125A	25	16,2	3,14/3,25	16820	10740	6080
				19620	11210	8410

SL122/J215M - 80 km/h (EBS)

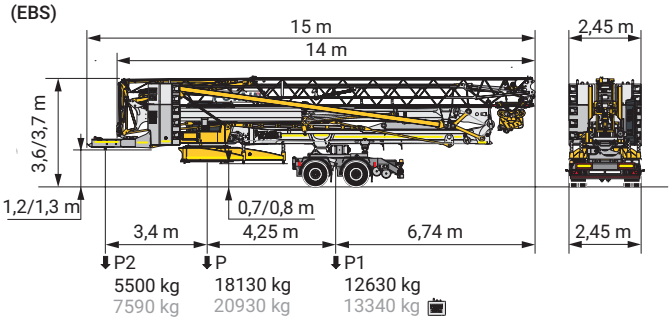

	FR	DE	EN	ES	IT	PT	RU
R	Rayon de giration	Schwenk radius	Rear slewing radius	Radio de giro	Raggio di rotazione	Raio de rotação	Задний габарит
	Nous consulter	Auf Anfrage	Consult us	Consultarnos	Consultateci	Consultar-nos	Проконсультируйтесь у нас
	Réactions en service	Reaktionskräfte in Betrieb	Reactions in service	Reacciones en servicio	Reazioni in servizio	Reacções em serviço	Реакция при работе
	Réactions hors service	Reaktionskräfte außer Betrieb	Reactions out of service	Reacciones fuera de servicio	Reazioni fuori servizio	Reacções fora de serviço	Реакция в покое
	Poids à vide, sans lest, sans trains de transport, avec flèche maxi. et hauteur standard	Gewicht ohne Last, ohne Ballast, ohne Transportachsen,mit max. Auslager und Standardhöhe	Weight without load, without ballast, without transport axles, with max. jib and standard height	Peso en vacío, sin lastre, sin trenes de transporte con flecha y altura estandar	Peso a vuoto, senza zavorra,senza assali di trasporto, con braccio max e altezza standard	Peso em vazio, sem lastro, sem eixos de transporte com lança máxima e altura standard	Вес без груза, без балласта, без осей для транспортировки, с максимальным вылетом стрелы и стандартной высотой
	Poids total du lest	Ballast-Gesamtgewicht	Total ballast weight	Peso total del lastre	Peso totale della zavorra	Peso total do lastro	Общий вес балласта
P+	Fonction Potain Plus : Courbes de charges Plus	Funktion Potain Plus: Plus-Lastkurven	Potain Plus function: Plus load curves	Función Potain Plus: Diagrama de cargas Plus	Funzione Potain PLus: Curve di carico Plus	Função Potain Plus: Diagrama de cargas Plus	Функция контроля мощности Potain Plus: Диаграммы грузоподъемности Plus
	Équipements standards	Standardausrüstungen	Standard equipment	Equipamiento de serie	Equipaggiamento standard	Equipamento de série	Стандартное оборудование
	Équipements optionnels	Sonderausrüstungen	Options	Equipamiento opcional	Equipaggiamento in opzione	Equipamento opcional	Дополнительное оборудование (опция)
	Levage	Heben	Hoisting	Elevación	Sollevamento	Elevação	Подъем
	Distribution	Katzfahren	Trolleying	Distribución	Ditribuzione	Distribuição	Перемещение по стреле
	Orientation	Schwenken	Slewing	Orientación	Rotazione	Rotação	Поворот
kVA	Puissance requise	Erforderliche Leistung	Required power	Potencia Necesaria	Potenza richiesta	Potência Necessária	Потребляемая мощность
	Fonction Power Control : vitesses treuils adaptées à la puissance disponible	Funktion Power Control: Geschwindigkeiten der Triebwerke werden an die verfügbare Leistung angepasst	Power Control Function: winch speeds adapted to the available power	Función Power Control: marchas de los cabrestantes adaptadas a la potencia disponible	Funzione Power Control: velocità degli argani adattate alla potenza disponibile	Função Power Control: velocidades de guincho adaptadas à potência disponível	Функция контроля мощности Power Control: регулировка скорости лебедок в зависимости от доступной мощности
⚠	Hauteurs sous crochet données moufle plaquée	Hakenhöhen werden mit plattiertem Haken angegeben	Hook heights given with plated pulley block	Altura bajo gancho con pasteca bloqueada	Altezza sotto gancio con bozzello in contatto con carrello	Altura ao gancho com o cadernal em contacto com o carrinho	высота под крюком дана при условии, что крюковая подвеска соприкасается с кареткой
	Document commercial non contractuel	Unverbindliches Vertriebsdokument	This commercial document is not legally binding	Documento commercial no contractual	Documento commerciale non vincolante	Documento comercial não contratual	Этот коммерческий документ не является юридически обязательным
	Pour toute information technique se référer à la notice correspondante	Für technische Informationen, siehe die entsprechenden Anweisungen	For any technical information, please refer to the corresponding instructions	Para cualquier información tecnica, ver la noticia correspondiente	Per tutte le informazioni tecniche fare rifferimento al catalogo istrusioni	Para qualquer informação técnica complementar consultar as respectivas instruções	Для получения технической информации, см. соответствующие инструкции

© 2026 The Manitowoc Company, Inc.
Ref. 02D_mt_Evy 30-23 4t_2023_05-5
Evy 30-23 4 t

manitowoc.com