# POTAIN®

# Evy 28-21 2,2 t

EN 14439:2025 C25-D25
EN 14439:2025 C50-D50

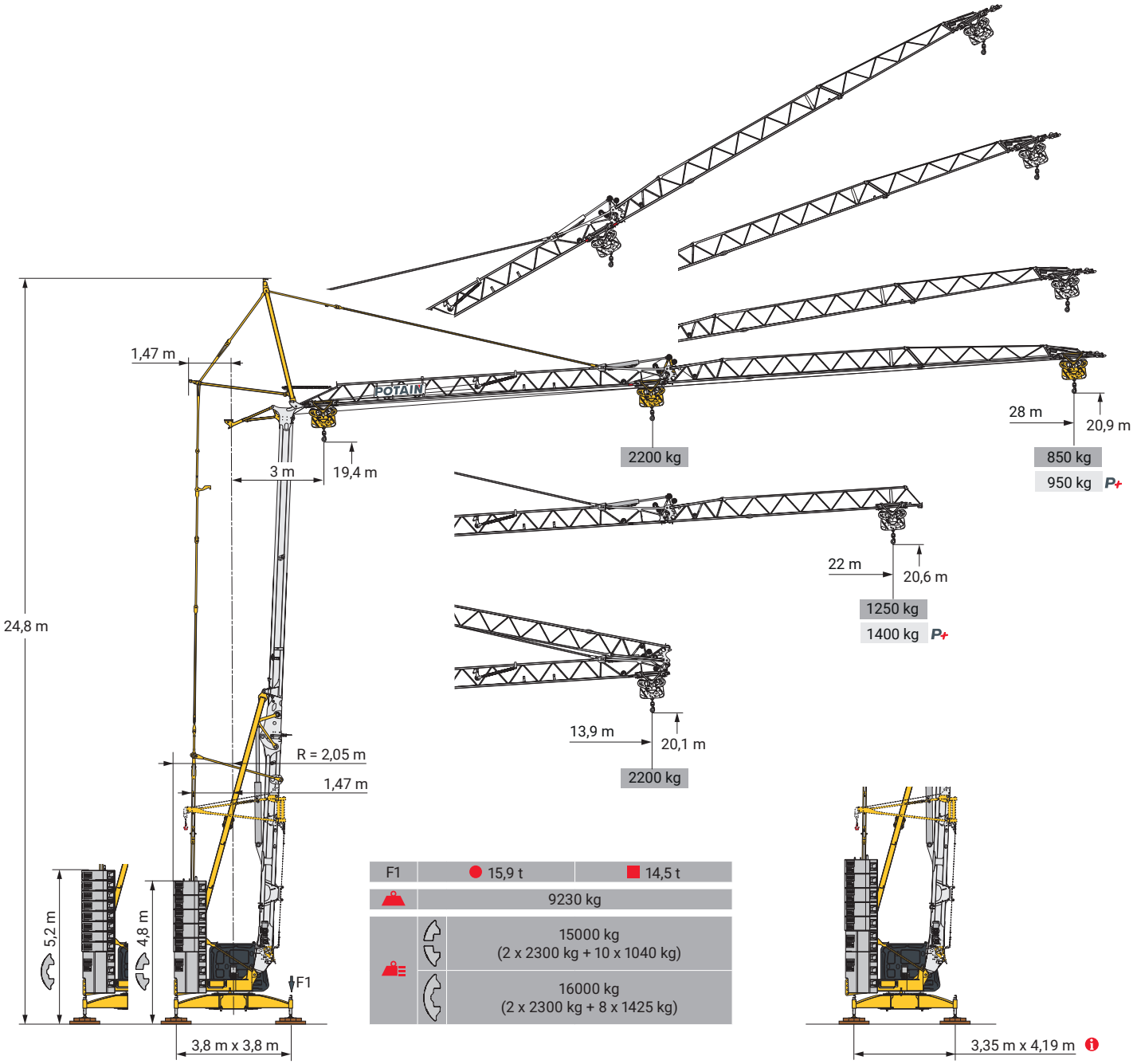


| F1 | 15,9 t | 14,5 t |
|---|---|---|
| | 9230 kg | |
| | 15000 kg (2 x 2300 kg + 10 x 1040 kg) | |
| | 16000 kg (2 x 2300 kg + 8 x 1425 kg) | |

Smart Set-up | Drive Control | Power Control | Potain Plus | Top Site | Top Tracing 3

CE

Courbes de charges / Lastkurven / Load curves / Curvas de cargas / Curve di carico
Curvas de carga / Кривые нагрузок

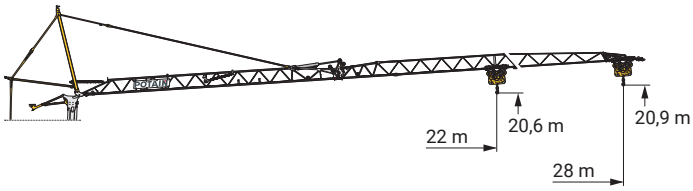


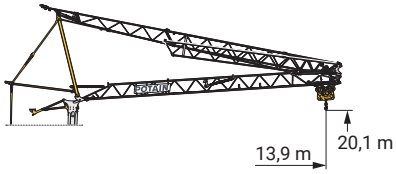


| | | | | | | | | | | | | | | | | | | | |
|---|---|---|---|---|---|---|---|---|---|---|---|---|---|---|---|---|---|---|---|
| 28 m | 3 ► | 12,3 | 13,3 | 14 | 15 | 16 | 17 | 18 | 19 | 20 | 21 | 22 | 23 | 24 | 25 | 26 | 27 | 28 | m |
| | | 2200 | - | 1910 | 1770 | 1640 | 1530 | 1430 | 1350 | 1270 | 1200 | 1130 | 1080 | 1020 | 970 | 930 | 890 | 850 | kg |
| | | | 2200 | 2090 | 1940 | 1800 | 1680 | 1580 | 1490 | 1400 | 1330 | 1260 | 1200 | 1140 | 1090 | 1040 | 990 | 950 | kg P+ |

| | | | | | | | | | | | | |
|---|---|---|---|---|---|---|---|---|---|---|---|---|
| 22 m | 3 ► | 13,4 | 14,6 | 15 | 16 | 17 | 18 | 19 | 20 | 21 | 22 | m |
| | | 2200 | - | 1940 | 1800 | 1680 | 1580 | 1480 | 1400 | 1320 | 1250 | kg |
| | | | 2200 | 2140 | 1990 | 1870 | 1750 | 1650 | 1560 | 1480 | 1400 | kg P+ |

| | | | |
|---|---|---|---|
| 28 - 22 m | 3 ► | 13,9 | m |
| | | 2200 | kg |

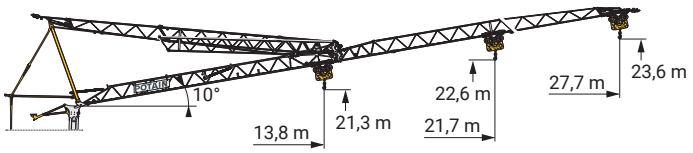


| | | | | | | | | | | | | | | | | | | | |
|---|---|---|---|---|---|---|---|---|---|---|---|---|---|---|---|---|---|---|---|
| 28 m | 3 ► | 13,3 | 14 | 15 | 16 | 17 | 18 | 19 | 20 | 21 | 22 | 23 | 24 | 25 | 26 | 27 | 27,7 | m |
| | | 2000 | 1890 | 1750 | 1620 | 1510 | 1410 | 1330 | 1250 | 1180 | 1120 | 1060 | 1010 | 960 | 920 | 880 | 850 | kg |

| | | | | | | | | | | | | |
|---|---|---|---|---|---|---|---|---|---|---|---|---|
| 22 m | 3 ► | 14,4 | 15 | 16 | 17 | 18 | 19 | 20 | 21 | 21,7 | m |
| | | 2000 | 1920 | 1780 | 1660 | 1560 | 1460 | 1380 | 1300 | 1250 | kg |

| | | | |
|---|---|---|---|
| 28 - 22 m | 3 ► | 13,8 | m |
| | | 2000 | kg |

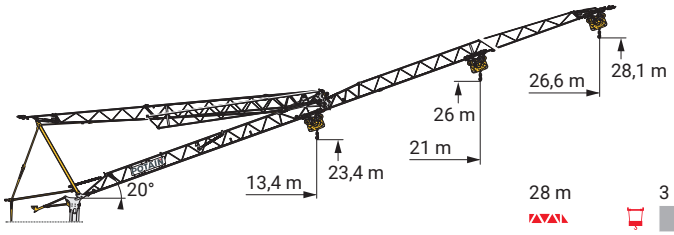


| | | | |
|---|---|---|---|
| 28 m | 3 ► | 26,6 | m |
| | | 850 | kg |
| 22 m | 3 ► | 21 | m |
| | | 850 | kg |
| 28 - 22 m | 3 ► | 13,4 | m |
| | | 850 | kg |

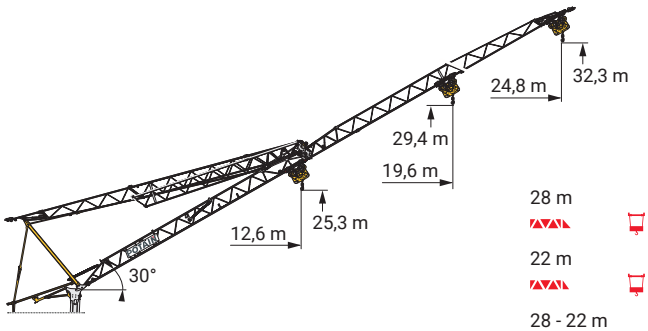


| | | | |
|---|---|---|---|
| 28 m | 3 ► | 24,8 | m |
| | | 600 | kg |
| 22 m | 3 ► | 19,6 | m |
| | | 600 | kg |
| 28 - 22 m | 3 ► | 12,6 | m |
| | | 600 | kg |

## Mécanismes / Triebwerke / Mechanisms / Mecanismos / Meccanismi
## Mecanismos / Механизмы

| 230 V - 50 Hz<br>400 V - 50 Hz<br>480 V - 60 Hz | | | | | | | | | ch - PS<br>hp | kW |
|---|---|---|---|---|---|---|---|---|---|---|
| | 10 LVF 11<br>Optima | 230 V ⫽<br>20 A 1 | m/min | 1,6 | 5 | 10,5 | 12 | 17 | 3,3 | 2,4 |
| | | | kg | 2200 | 2200 | 1000 | 850 | 550 | | |
| | | 230 V ⫽<br>32 A 2 | m/min | 1,6 | 9 | 18,5 | 22 | 30 | 5,2 | 3,8 |
| | | | kg | 2200 | 2200 | 1000 | 850 | 550 | | |
| | | 400 V<br>480 V 3 | m/min | 1,6 | 21,5 | 38,5 | 42 | 49 | 10 | 7,5 |
| | | | kg | 2200 | 2200 | 1000 | 850 | 550 | | |
| | 2 DVF 4<br>Optima | | m/min | 1,7 | 28 | 35 | 41 | 47,5 | 2 | 1,5 |
| | | | kg | 2200 | 2200 | 1100 | 600 | 200 | | |
| | HPS 131 | | tr/min<br>U/min<br>rpm | 0 → 0,8 | | | | | 4 | 3 |

| IEC 60204-32 | kVA |
|---|---|
| 230 V (+10% -10%) 50 Hz<br>400 V (+10% -10%) 50 Hz<br><br>480 V (+6% -10%) 60 Hz | 230 V 20 A : 4,6 kVA<br>230 V 32 A : 7,4 kVA<br><br>400 V / 480 V : 11 → 8 kVA |

10 LVF 11 Optima

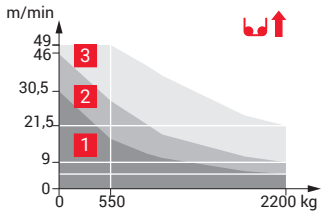


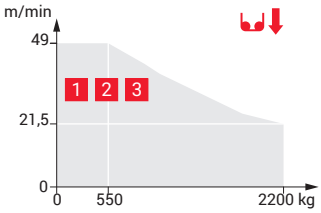


## Montage / Montage / Erection / Montaje / Montaggio
## Montagem / Монтаж

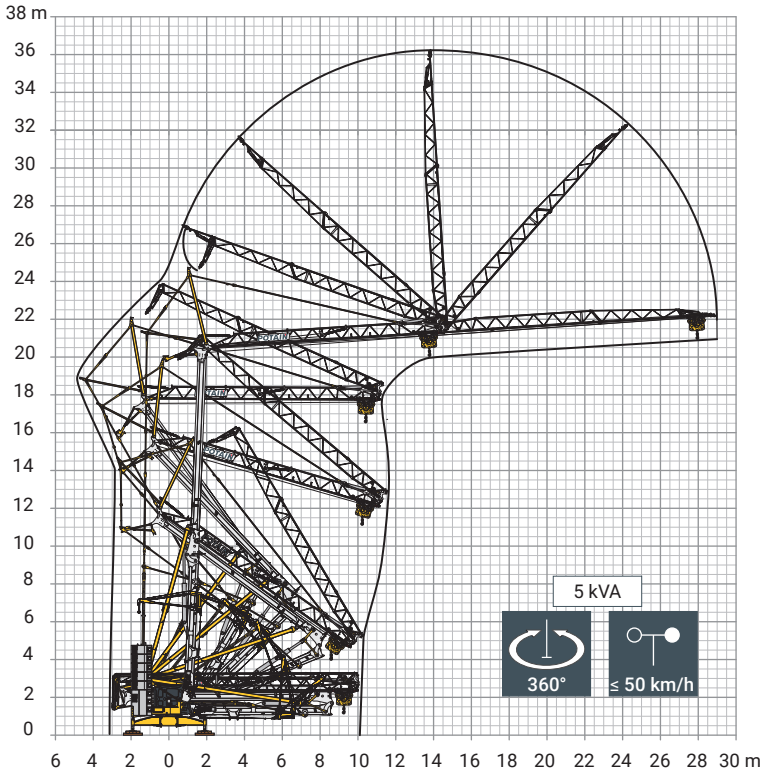

## Transport / Transport / Transport / Transporte / Trasporto
## Transporte / Транспортировка

### DS62/S120 - 10 km/h

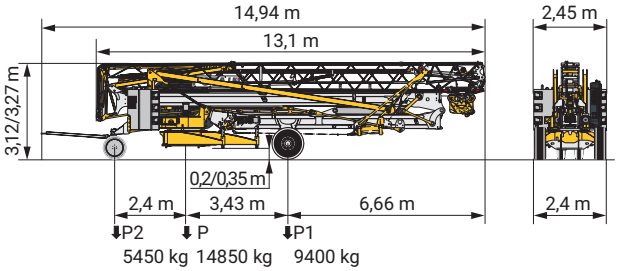


### DJ105A/S125A, DJ126MA/S125A - 25 km/h

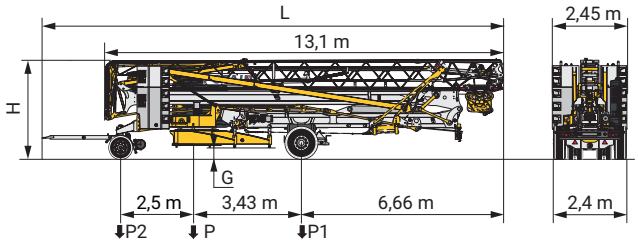


| | km/h | L (m) | H (m) | G (m) | P (kg) | P1 (kg) | P2 (kg) |
|---|---|---|---|---|---|---|---|
| DJ105A/S125A | 25 | 15,16 | 3,1/3,26 | 0,22/0,37 | 15590 | 9760 | 5830 |
| | | | | | 18500 | 10270 | 8230 |
| DJ126MA/S125A | 25 | 15,3 | 3,1/3,26 | 0,22/0,36 | 15750 | 9760 | 5990 |
| | | | | | 18560 | 10280 | 8280 |

### SL122/J215M - 80 km/h (EBS)

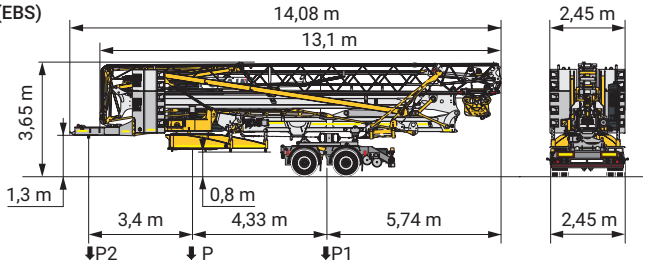


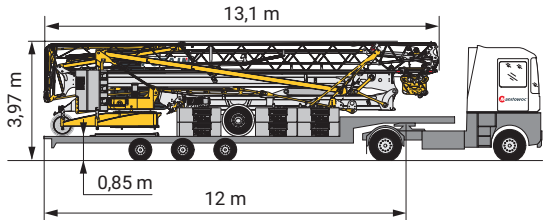


| | FR | DE | EN | ES | IT | PT | RU |
|---|---|---|---|---|---|---|---|
| R | Rayon de giration | Schwenk radius | Rear slewing radius | Radio de giro | Raggio di rotazione | Raio de rotação | Задний габарит |
| | Nous consulter | Auf Anfrage | Consult us | Consultarnos | Consultateci | Consultar-nos | Проконсультируйтесь у нас |
| | Réactions en service | Reaktionskräfte in Betrieb | Reactions in service | Reacciones en servicio | Reazioni in servizio | Reacções em serviço | Реакция при работе |
| | Réactions hors service | Reaktionskräfte außer Betrieb | Reactions out of service | Reacciones fuera de servicio | Reazioni fuori servizio | Reacções fora de serviço | Реакция в покое |
| | Poids à vide, sans lest, sans trains de transport, avec flèche maxi. et hauteur standard | Gewicht ohne Last, ohne Ballast, ohne Transportachsen,mit max. Auslager und Standardhöhe | Weight without load, without ballast, without transport axles, with max. jib and standard height | Peso en vacío, sin lastre, sin trenes de transporte con flecha y altura estandar | Peso a vuoto, senza zavorra,senza assali di trasporto, con braccio max e altezza standard | Peso em vazio, sem lastro, sem eixos de transporte com lança máxima e altura standard | Вес без груза, без балласта, без осей для транспортировки, с максимальным вылетом стрелы и стандартной высотой |
| | Poids total du lest | Ballast-Gesamtgewicht | Total ballast weight | Peso total del lastre | Peso totale della zavorra | Peso total do lastro | Общий вес балласта |
| P+ | Fonction Potain Plus : Courbes de charges Plus | Funktion Potain Plus: Plus-Lastkurven | Potain Plus function: Plus load curves | Función Potain Plus: Diagrama de cargas Plus | Funzione Potain PLus: Curve di carico Plus | Função Potain Plus: Diagrama de cargas Plus | Функция контроля мощности Potain Plus: Диаграммы грузоподъемности Plus |
| | Équipements standards | Standardausrüstungen | Standard equipment | Equipamiento de serie | Equipaggiamento standard | Equipamento de série | Стандартное оборудование |
| | Équipements optionnels | Sonderausrüstungen | Options | Equipamiento opcional | Equipaggiamento in opzione | Equipamento opcional | Дополнительное оборудование (опция) |
| | Levage | Heben | Hoisting | Elevación | Sollevamento | Elevação | Подъем |
| | Distribution | Katzfahren | Trolleying | Distribución | Ditribuzione | Distribuição | Перемещение по стреле |
| | Orientation | Schwenken | Slewing | Orientación | Rotazione | Rotação | Поворот |
| | 50 Hz Monophasé | 50 Hz Einphasige | 50 Hz Single phase | 50 Hz Monofasica | 50 Hz Monofase | 50 Hz monofásica | Однофазное напряжение 50Hz |
| kVA | Puissance requise | Erforderliche Leistung | Required power | Potencia Necesaria | Potenza richiesta | Potência Necessária | Потребляемая мощность |
| | Fonction Power Control : vitesses treuils adaptées à la puissance disponible | Funktion Power Control: Geschwindigkeiten der Triebwerke werden an die verfügbare Leistung angepasst | Power Control Function: winch speeds adapted to the available power | Función Power Control: marchas de los cabrestantes adaptadas a la potencia disponible | Funzione Power Control: velocità degli argani adattate alla potenza disponibile | Função Power Control: velocidades de guincho adaptadas à potência disponível | Функция контроля мощности Power Control: регулировка скорости лебедок в зависимости от доступной мощности |
| ⚠ | Hauteurs sous crochet données moufle plaquée | Hakenhöhen werden mit plattiertem Haken angegeben | Hook heights given with plated pulley block | Altura bajo gancho con pasteca bloqueada | Altezza sotto gancio con bozzello in contatto con carrello | Altura ao gancho com o cadernal em contacto com o carrinho | высота под крюком дана при условии, что крюковая подвеска соприкасается с кареткой |
| | Document commercial non contractuel | Unverbindliches Vertriebsdokument | This commercial document is not legally binding | Documento commercial no contractual | Documento commerciale non vincolante | Documento comercial não contratual | Этот коммерческий документ не является юридически обязательным |
| | Pour toute information technique se référer à la notice correspondante | Für technische Informationen, siehe die entsprechenden Anweisungen | For any technical information, please refer to the corresponding instructions | Para cualquier información tecnica, ver la noticia correspondiente | Per tutte le informazioni tecniche fare rifferimento al catalogo istrusioni | Para qualquer informação técnica complementar consultar as respectivas instruções | Для получения технической информации, см. соответствующие инструкции |

© 2026 The Manitowoc Company, Inc.
Ref. 02D_mt_Evy 28-21 2,2 t_2026_06-3
Evy 28-21 2,2 t

manitowoc.com